1. НАЗНАЧЕНИЕ ИЗДЕЛИЯ

1.1. Тележка-штабелер гидравлическая, модель ТШГ-1 (далее по тексту-тележка) предназначена для погрузки, выгрузки, штабелирования и транспортирования на небольшие расстояния различных грузов.
1.2. Тележка может эксплуатироваться в помещениях, отвечающих требованиям категории размещения 4 при климатическом исполнении “УХЛ “ по ГОСТ 15150-69.

2. ТЕХНИЧЕСКИЕ ХАРАКТЕРИСТИКИ

Модель тележки	ТШГ-1
Вид привода	гидравлический от ножного насоса
Способ перемещения тележки	ручной
Грузоподъемность, кг	500
Высота подъема подхватов, мм	1500
Габаритные размеры, мм, не более длина x ширина x высота	1650 x 560 x 1400
Масса, кг, не более	150
Назначенный срок службы, лет	8

3. КОМПЛЕКТНОСТЬ

В комплект поставки тележки ТШГ-1 входит:

Тележка в сборе, шт.	1
Руководство по эксплуатации ТШГ-1.00.00.000РЭ, экз.	1
Упаковочный лист, экз.	1

4.УСТРОЙСТВО И ПРИНЦИП РАБОТЫ

4.1. Устройство тележки изображено на Рис.1. Тележка состоит из основания поз. 1, рамки выдвижной поз. 2, каретки с подхватами поз. 3, гидропривода поз. 4, наконечника поз. 5, грузовой цепи поз. 6, колес передних поз. 7, и колес задних поз. 8.
Каретка поз. 3, с помощью грузовой цепи поз.6, перемещается на роликах в направляющих выдвижной рамки поз. 2, а выдвижная рамка перемещается на роликах в направляющих основания.
Звездочка, установленная на наконечнике поз. 5, предназначена для преобразования движения штока гидроцилиндра в движение грузовой цепи.
4.2. Вертикальное перемещение каретки вверх или вниз производится за счет перемещения штока гидроцилиндра связанного посредством цепного полиспаста с основанием и кареткой.
4.3. Перемещение вверх штока гидроцилиндра производится при нагнетании рабочей жидкости в поршневую полость гидроцилиндра плунжерным насосом, встроенным в гидроцилиндр.
Нагнетание рабочей жидкости в поршневую полость гидроцилиндра производится педалью «Подъем» поз. 9.
4.4. Опускание подхватов с грузом происходит при сливе рабочей жидкости из поршневой полости гидроцилиндра при принудительном открытии гидрозамка ЗМ (см. Рис. 2) с помощью эксцентрикового механизма при нажатии на педаль «Опускание» поз. 10.
4.5. Загрузка тележки производится за счет подвода под поддон подхватов каретки или укладки груза на подхваты каретки.
4.6. Схема гидравлическая принципиальная приведена на Рис.2.

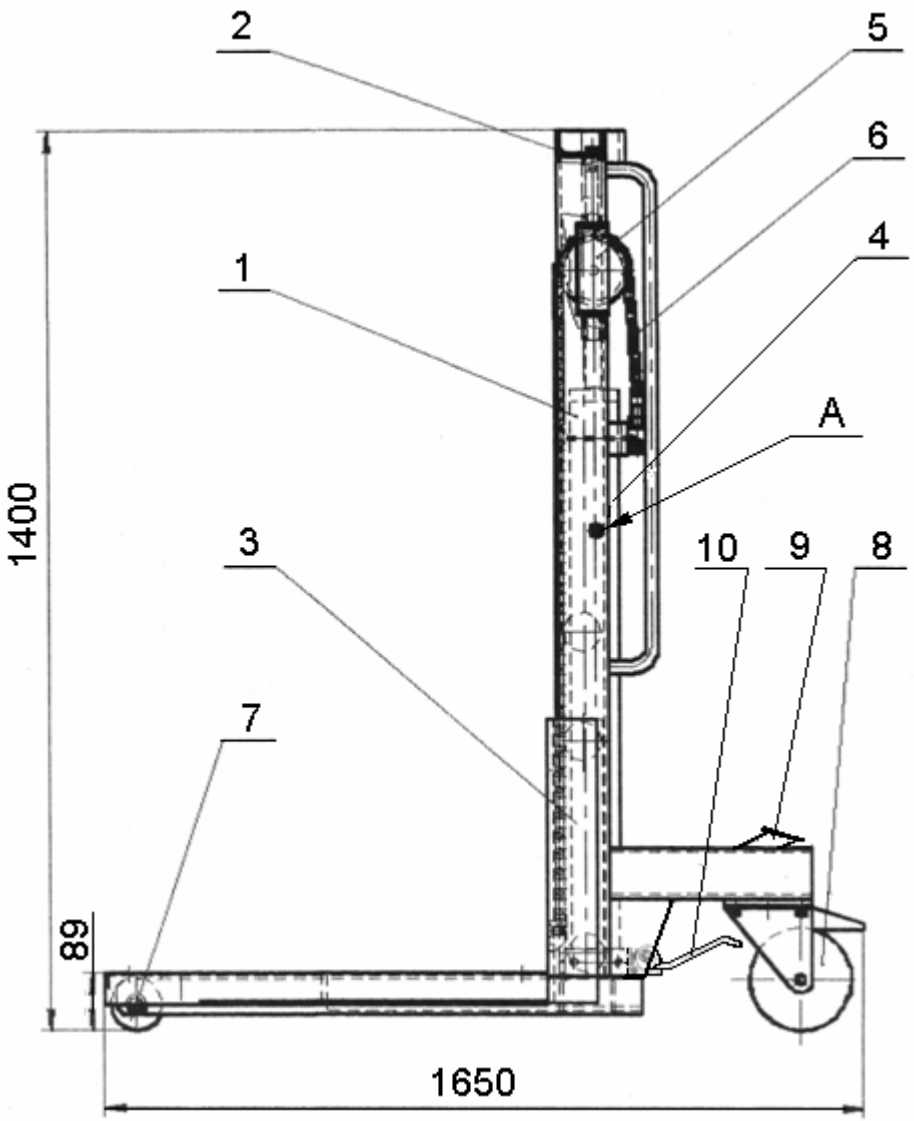

Рис. 1. Тележка ТШГ-1

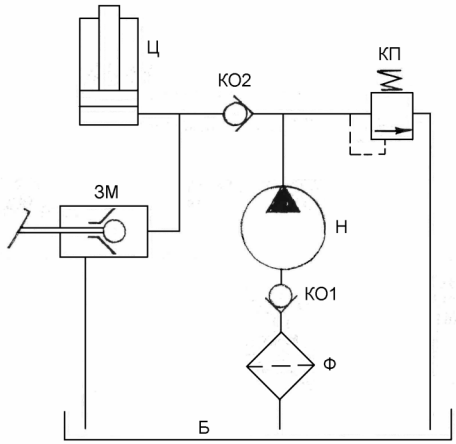

Поз. Обозна-чение	Наименование	Кол.	Примечание
Б	Гидробак	1	Корпус гидро-цилиндра
ЗМ	Гидрозамок	1	Управление педалью
КО1,КО2	Клапан обратный	2	
КП	Клапан предохранительный	1	
Н	Насос	1	Плунжерный
Ф	Фильтр	1	
Ц	Гидроцилиндр	1	

Рис. 2. Схема гидравлическая принципиальная

5. МЕРЫ БЕЗОПАСНОСТИ

5.1. Руководитель предприятия или частный предприниматель эксплуатирующие тележку обязаны обеспечить содержание ее в исправном состоянии и безопасные условия работы путем организации надлежащего осмотра, ремонта, надзора и обслуживания.
5.2. Тележка должна быть закреплена за инженерно-техническим работником, ответственным за ее содержание в исправном состоянии. Номер и дата приказа о назначении инженерно-технического работника, ответственного за содержание тележки в исправном состоянии, а также его должность фамилия, имя, отчество и подпись должны содержаться в таблице № 2 настоящего руководства по эксплуатации.
5.3. К работе с тележкой допускаются лица не моложе 18 лет, изучившие руководство по эксплуатации и прошедшие инструктаж по охране труда.
5.4. Лица, осуществляющие работы с использованием тележки перед началом работ должны производить её осмотр и проверку.
Результаты осмотра и проверки должны записываться в эксплуатационный журнал. Наличие и правильность ведения эксплуатационного журнала должен обеспечить инженерно-технический работник ответственный за содержание тележки в исправном состоянии.
5.5. Запрещается работа с использованием тележки при наличии утечек масла в гидросистеме.
5.6. Подъем и перевозка грузов массой более 500 кг запрещен.
5.7. После незначительного подъема или опускания груза необходимо убедиться в правильном и устойчивом положении его на подхватах, после чего продолжить работу.
5.8. При транспортировании груза запрещается отпускать тележку на участках дороги имеющей уклон.

6. МОНТАЖ И ПОДГОТОВКА ТЕЛЕЖКИ К РАБОТЕ

ВНИМАНИЕ! При получении упакованной тележки, перед использованием, выдержать тележку при температуре не ниже 20° С, влажности не выше 80% в течение трех суток.
6.1. Подготовка тележки к работе.
6.1.1. Извлечь изделие из упаковки и произвести расконсервацию.
6.1.2. Проверить наличие смазки в осях колес, при необходимости оси смазать моторным маслом.

6.1.3. Проверить наличие масла в резервуаре и при необходимости залить до уровня заливной пробки А (см. Рис 1).
Использовать гидравлическое масло для домкратов марок АМГ-10 ГОСТ 6794-75, индустриальное И-12А, индустриальное И-20А ГОСТ 20799-88.
Объем рабочей жидкости в гидросистеме - 1000 см^3.

7. ПОРЯДОК РАБОТЫ

7.1. Подъем и перевозка груза.
7.1.1. Подвести подхваты тележки под поддон с грузом, либо вручную уложить груз на подхваты.
7.1.2. Качками педали «Подъем» поз. 9 (см. Рис. 1) поднять груз на необходимую высоту.
7.1.3. Убедиться в надежности крепления груза на подхватах и переместить тележку к месту выгрузки.
7.2. Опускание груза.
7.2.1. Опускание груза осуществляется посредством плавного нажатия на педаль "Опускание" поз.10. Для останова опускания или последующего подъема необходимо освободить педаль "Опускание".
7.3. От самопроизвольного смещения тележки при производстве работ колеса тележки фиксировать штатными тормозными устройствами.

8. ТРАНСПОРТИРОВАНИЕ И ХРАНЕНИЕ

8.1.Транспортирование упакованной тележки может производиться автомобильным, железнодорожным и водным транспортом. В том числе и в открытых кузовах, прицепами автомобильного транспорта, в открытых вагонах и на палубах судов.

8.2.Допускается транспортирование неупакованной законсервированной тележки заказчиком (потребителем) автомобильным или железнодорожным транспортом.

В этом случае транспортирование должно производиться в закрытых кузовах и вагонах с применением мер, не допускающих механических повреждений изделия и воздействия пыли, атмосферных осадков и солнечной радиации.

8.3. Тележки следует хранить в условиях не хуже, чем условия хранения 5 по ГОСТ 15150-69.

8.4.Законсервированные и упакованные в плотные ящики тележки, предназначенные для поставки в районы Крайнего Севера и труднодоступные районы, допускается хранить в условиях хранения 9 по ГОСТ15150-69.

8.5. Не допускается хранить тележки свыше срока консервации указанного в «Свидетельстве о консервации». При необходимости хранения изделия свыше срока консервации, тележку следует подвергнуть переконсервации.

9. ТЕХНИЧЕСКОЕ ОБСЛУЖИВАНИЕ

9.1. Виды и периодичность технического обслуживания.

9.1.1. Один раз в смену:

- перед работой выполнить внешний осмотр всех составных частей тележки;
- после окончания работы очистить тележку от пыли и грязи.

9.1.2. Один раз в месяц:

- проверить уровень масла в резервуаре гидроцилиндра, при необходимости долить масло до уровня заливной пробки А (см. Рис 1);
- смазать оси колес .

9.1.3. Один раз в 12 месяцев:

- полностью заменить гидравлическое масло в гидронасосе (слив масла произвести через заправочное отверстие при демонтированной заливной пробке А (см. Рис 1)).

9.2. При необходимости осуществлять регулировку эксцентрикового механизма педали "Опускание".

Для регулировки педали "Опускание" необходимо отвернуть гайку поз. 1 (см. Рис. 3), затем при помощи отвертки повернуть ось поз. 2 против часовой или по часовой стрелке. Поворачивая ось, кулачок поз. 3 или приближается к флажку поз. 4, или удаляется от него. После установки кулачка гайку поз. 1 затянуть.

9.3. Сведения о проведенных ремонтах и о замене деталей и узлов тележки зафиксировать в таблице № 3.

9.4. Перечень возможных неисправностей и методы их устранения приведены в таблице № 1.

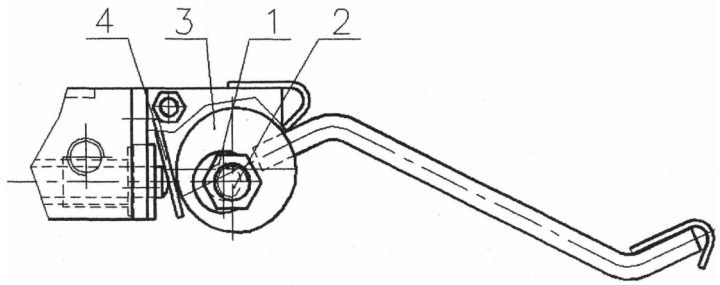

Рис. 3. Регулировка эксцентрикового механизма

10. ВОЗМОЖНЫЕ НЕИСПРАВНОСТИ И МЕТОДЫ ИХ УСТРАНЕНИЯ

Таблица № 1

Признаки неисправности	Вероятные причины	Методы устранения
1. Тележка не поднимает.	Недостаточно масла. Неисправны или засорены обратные клапаны. Дефект уплотнения поршня гидроцилиндра	Долить масло в резервуар насоса.. Промыть гидросистему, заменить обратные клапаны. Заменить уплотнение.
2. Тележка поднимает не на полную высоту.	Недостаточно масла.	Долить масло в гидросистему.
3. Неравномерный подъем.	Дефект уплотнения плунжера насоса.	Заменить уплотнение плунжера насоса. .

11. СВИДЕТЕЛЬСТВО О ПРИЕМКЕ

Тележка-штабелер гидравлическая, модель ТШГ-1
Зав. № _____

Изготовлена и принята в соответствии с ТУ4577-051-03084090-2003 действующей технической документацией и требованиями государственных стандартов.

Тележка-штабелер гидравлическая, модель ТШГ-1 Зав. № _____ признана годной к эксплуатации.

Дата изготовления «____» _____ 201 г.

Начальник ОТК _____ _____
(подпись) (расшифровка подписи)

М.П.

12. СВИДЕТЕЛЬСТВО О КОНСЕРВАЦИИ

Тележка-штабелер гидравлическая, модель ТШГ-1 Зав. № _____ подвергнута в ОАО «Автоспецоборудование» консервации согласно требований, предусмотренных действующей технической документации.

Дата консервации «____» _____ 201 г.

Срок консервации: 6 месяцев
Наименование и марка консерванта _____

Консервацию произвел _____ _____
(подпись) (расшифровка подписи)

Изделие после _____ _____
консервации принял (подпись) (расшифровка подписи)

М. П.

13. СВИДЕТЕЛЬСТВО ОБ УПАКОВЫВАНИИ

Тележка-штабелер гидравлическая, модель ТШГ-1 Зав. № _____ упакована в ОАО «Автоспецоборудование» согласно требованиям, предусмотренным в действующей технической документации.

Дата упаковывания «____» _____ 201 г.

Упаковывание произвел _____ _____
(подпись) (расшифровка подписи)

Изделие после _____ _____
упаковывания принял (подпись) (расшифровка подписи)

М. П.

14. ГАРАНТИИ ИЗГОТОВИТЕЛЯ

14.1 Завод изготовитель гарантирует исправную работу тележки в течение 12 месяцев со дня продажи при условии транспортирования и хранения ее в соответствии с требованиями руководства по эксплуатации. В случае, если тележка не была введена в эксплуатацию до окончания срока консервации, указанного в «Свидетельстве о консервации», и при этом не была подвергнута переконсервации с оформлением соответствующего акта, гарантийные обязательства прекращаются с момента окончания срока консервации.

14.2. В течение гарантийного срока завод-изготовитель обязуется безвозмездно заменять или ремонтировать преждевременно вышедшие из строя узлы и детали имеющие механические дефекты, вызванные некачественным изготовлением.

14.3. Гарантийные обязательства не распространяются на тележку в случае:
1) использования ее не по назначению; 2) эксплуатации с нарушением требований руководства по эксплуатации; 3) при изменении конструкции и при проведении потребителем ремонтов, не согласованных с изготовителем.

15. СВЕДЕНИЯ О РЕКЛАМАЦИЯХ

15.1. Детали и сборочные единицы, вышедшие из строя не по вине потребителя в течение гарантийного срока, заменяются заводом-изготовителем безвозмездно при условии предоставления акта-рекламации с описанием причины неисправности.

15.2. В акте должны быть указаны: номер изделия, год выпуска, время и место появления дефекта, а также подробно описаны обстоятельства, при которых обнаружен дефект и предоставлены материалы в виде схем, фотографий и т.п., подтверждающие выявленные неисправности и отсутствие вины потребителя. Акт должен быть направлен продавцу не позднее 20 дней с момента составления. При несоблюдении указанного порядка рекламации не принимаются.

15.3. В случае приобретения стойки непосредственно у завода -изготовителя рекламации следует посылать па адресу: 180019 г.Псков, ул.Труда 27, ОАО «Автоспецоборудование», тел., факс: (8112) 72-10-88,
эл. почта: otk@asopskov.ru.

15.4. В случае приобретения стойки у торговой организации рекламации следует направлять в адрес соответствующей торговой организации.

15.5. Сведения о рекламациях, их краткое содержание и меры, принятые по рекламации регистрируются в таблице № 4.

Сведения о назначении инженерно-технических работников, ответственных за содержание тележки в исправном состоянии

Таблица № 2

Номер и дата приказа о назначении	ФИО	Должность	Подпись

Сведения о ремонте и замене механизмов тележки

Таблица № 3

Дата	Сведения о характере ремонта и замене элементов тележки	Сведения о приемке тележки из ремонта (дата, номер документа)	Подпись лица, ответственного за содержание тележки в исправном состоянии

Сведения о рекламациях

Таблица № 4

Регистрационный номер рекламации	Краткое содержание рекламации	Меры принятые по рекламации

Лист регистрации изменений

Изменения	Номера листов (страниц)				Номер доку-мента	Дата	Срок введения документа
	изме-ненных	заме-ненных	аннули-рован-ных	новых			